PSAVXXX-240ZF

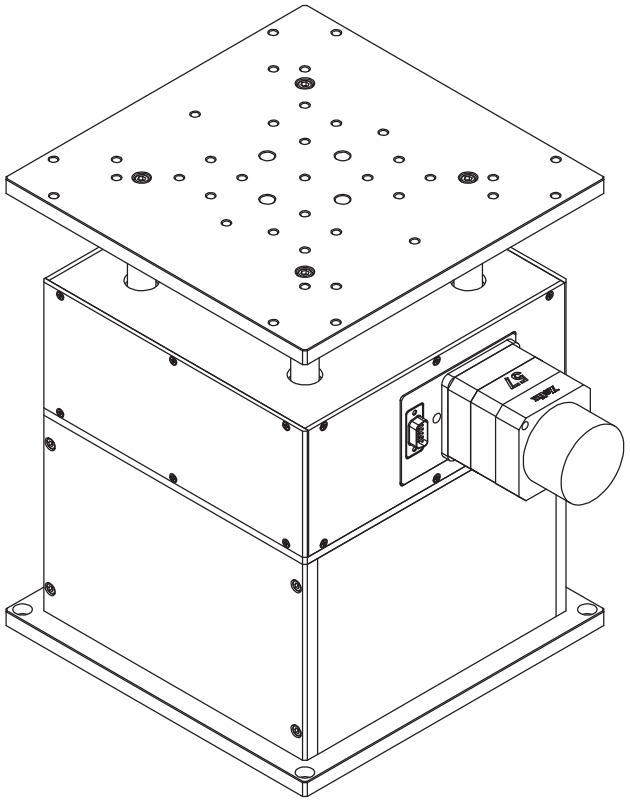

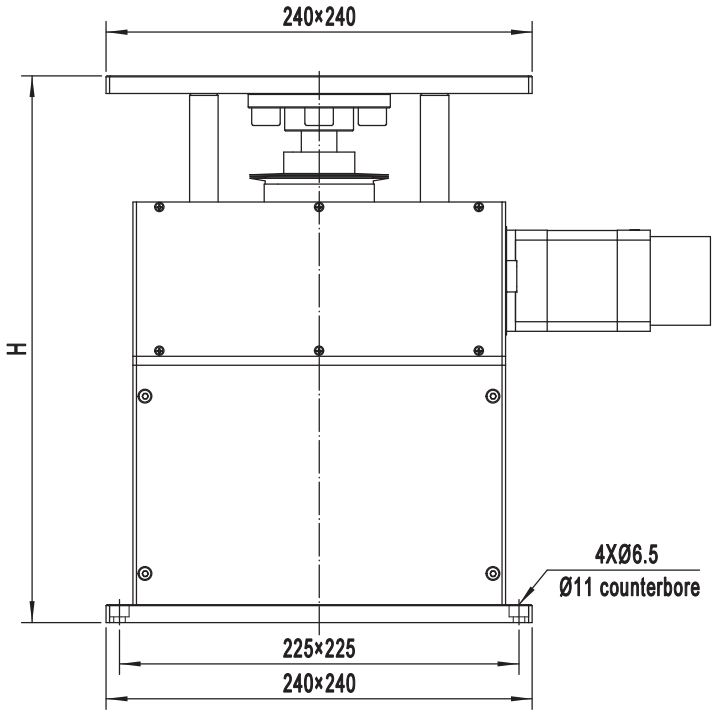

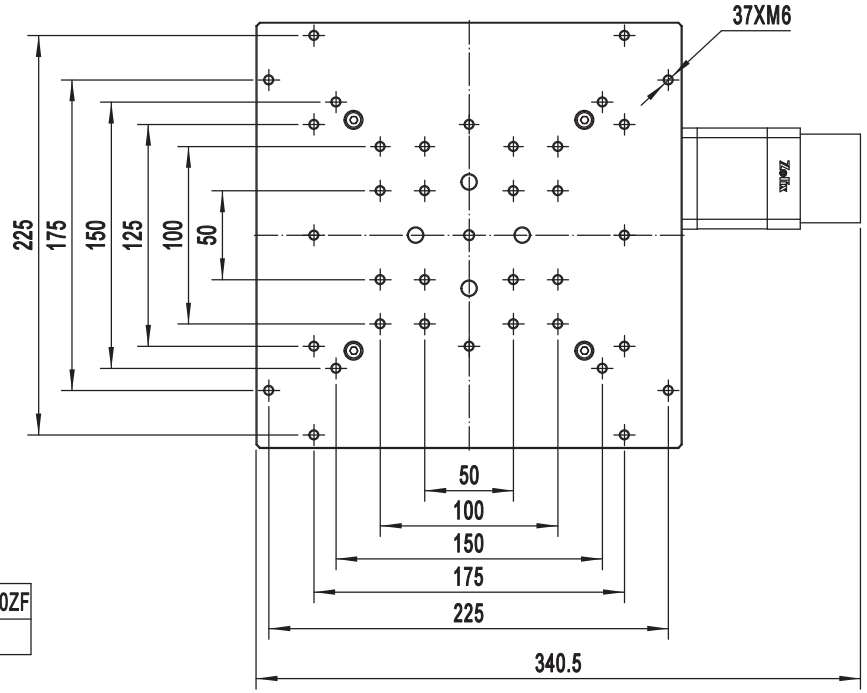

型号	PSAV050-240ZF	PSAV100-240ZF	PSAV200-240ZF	PSAV300-240ZF	PSAV400-240ZF
H(单位：mm)	251-301	308-408	411-611	515-815	627-1027